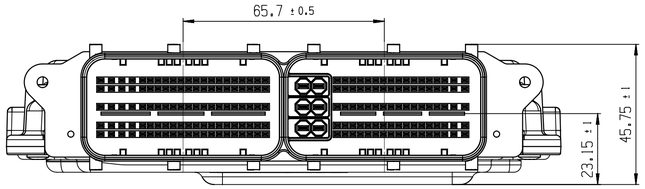

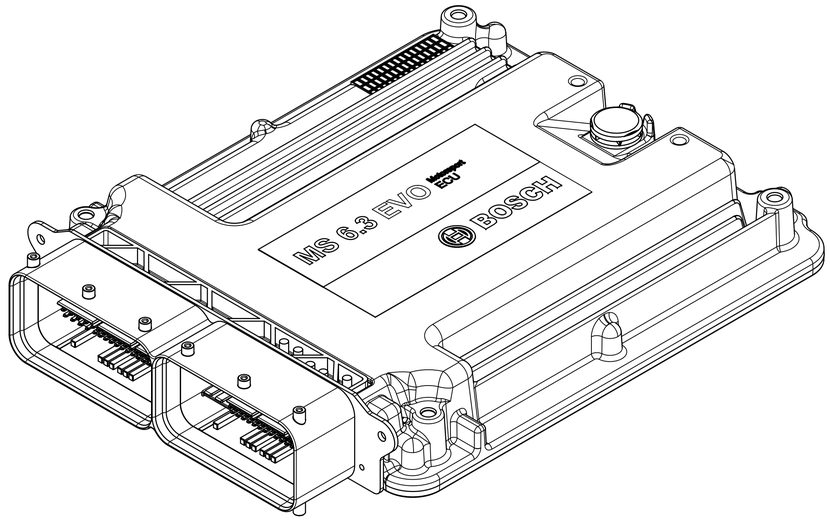

MOUNTING IN VEHICLE:
Einbau im Fahrzeug:

THE CONTROL UNIT HAS TO BE FASTENED AT POSITIONS Ⓐ, Ⓑ, Ⓒ AND Ⓓ.
Das Steuergeraet muss an den Stellen Ⓐ, Ⓑ, Ⓒ und Ⓓ befestigt sein.

MAXIMUM SURFACE PRESSURE ALLOWED ON THE SCREW-ON SURFACES OF THE CONTROL UNIT: 140 N/mm²
Maximal zulaessige Flaechenpressung an Anschraubflaechen des Steuergeraetes: 140 N/mm²

MAXIMUM TOLERANCE OF THE CUSTOMERS SCREW-ON SURFACES BETWEEN THE POSITIONS Ⓐ, Ⓑ, Ⓒ AND Ⓓ: ▱ 0.5 CZ
Zulaessige Toleranz der kundenseitigen Anschraubflaechen zwischen den Stellen Ⓐ, Ⓑ, Ⓒ und Ⓓ: ▱ 0.5 CZ

IT HAS TO BE ASSURED THAT BOUNCING OF CONTROL UNIT OR POTENTIAL ADDITIONAL FASTENING ELEMENTS OF THE CONTROL UNIT CANNOT OCCUR DUE TO THE MOUNTING IN THE VEHICLE.
Die Befestigung des Steuergeraetes im Fahrzeug muss so ausgefuehrt werden, dass ein Prellen des Steuergeraetes gegen andere Fahrzeugteile und eventuell zusaetzliche Befestigungselemente des Steuergeraetes ausgeschlossen ist.

IN CASE OF DEVIATIONS FROM THIS DRAWING, PERMITTED MECHANICAL INTERFACES TO VEHICLE AND RESULTANT LOAD ON COVER AND BOTTOM HAVE TO BE DISCUSSED WITH BOSCH ENGINEERING GmbH.
Die zulaessigen Schnittstellen zum Fahrzeug sowie die resultierenden Kraefte auf Deckel und Boden sind im Falle von Abweichungen von dieser Zeichnung mit Bosch Engineering GmbH abzustimmen.

MAXIMUM INTERNAL TEMPERATURE ACCORDING TO PROJECT-SPECIFIC USER MANUAL.
Maximale Innentemperatur gemaess projektspezifischem Benutzerhandbuch.

PROTECTION AGAINST HUMIDITY ACCORDING TO PROJECT-SPECIFIC USER MANUAL.
Schutz gegen Eindringen von Feuchtigkeit gemaess projektspezifischem Benutzerhandbuch.

IT HAS TO BE ASSURED THAT WATER CANNOT INFILTRATE INTO THE CONTROL UNIT THROUGH WIRING HARNESS IN MOUNTING POSITION.
Es muss im Einbau sichergestellt sein, dass ueber den Leitungsstrang kein Wasser in das Steuergeraet gelangen kann.

STANDING OR PERMANENTLY RUNNING WATER IS NOT PERMISSIBLE IN THE AREA OF CIRCUMFERENTIAL SEALING GROOVES, AS WELL IN THE AREA OF THE PRESSURE COMPENSATION ELEMENT.
PERMITTED IMPACT OF WATER ACCORDING TO PROJECT-SPECIFIC USER MANUAL.
Im Bereich der umlaufenden Dichtungsnuten, sowie im Bereich des Druckausgleichselements ist kein stehendes oder permaent laufendes Wasser zulaessig.
Zulaessige Wasserbeaufschlagung gemaess projektspezifischem Benutzerhandbuch.

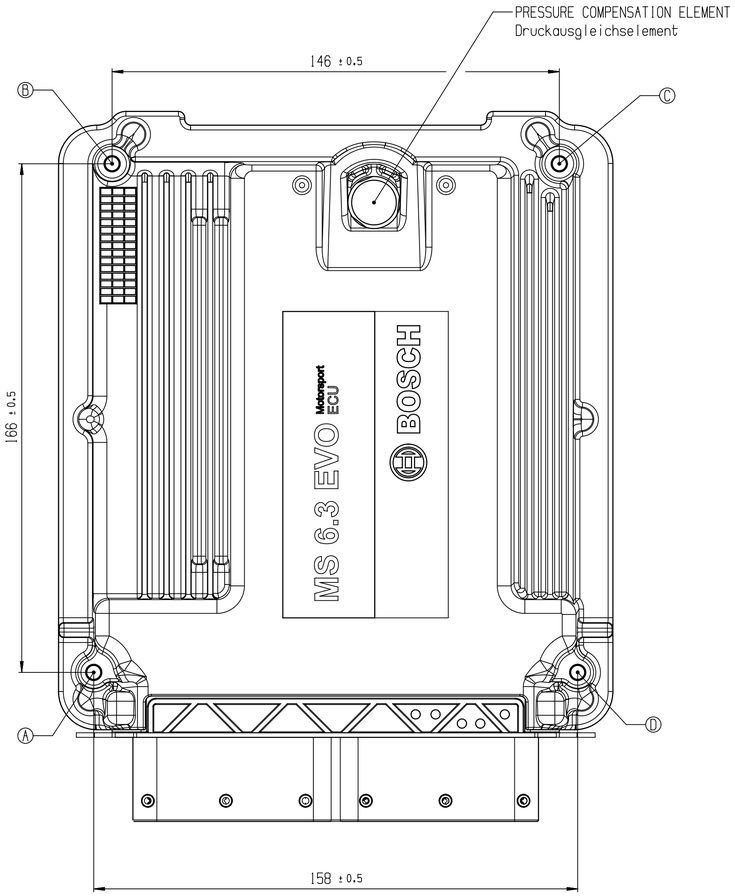

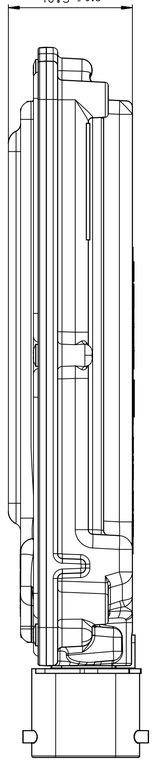

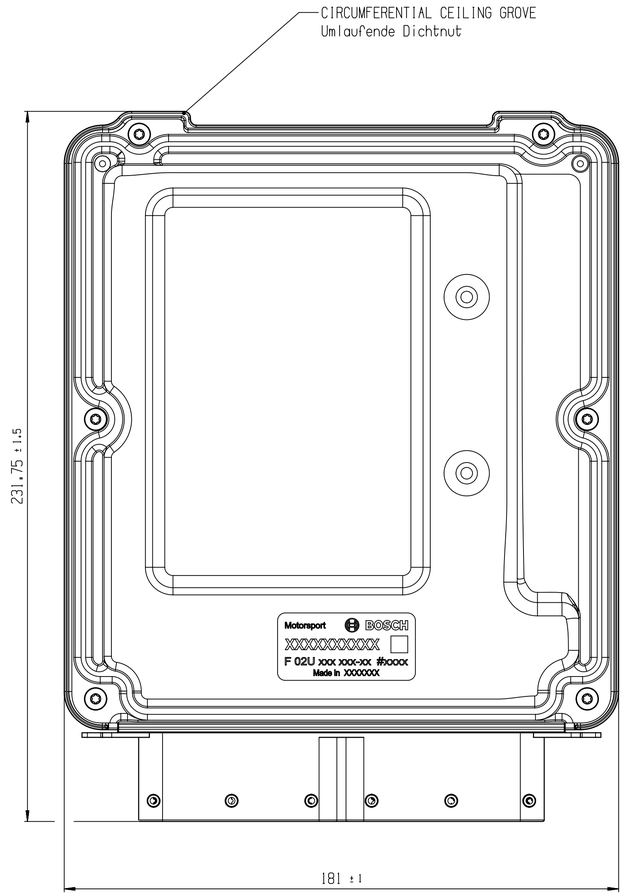

GENERAL DESCRIPTIONS AND REFERENCES FOR THE DRAWING:
Allgemeine Angaben und Hinweise zur Zeichnung:

THE CONTROL UNIT CAN DEVIATE FROM THIS DRAWING IN NOT DIMENSIONED NON-FUNCTIONAL GEOMETRIES.
Das Steuergeraet kann in unbemassten nicht funktionsrelevanten Geometrien von der Darstellung in dieser Zeichnung abweichen.

PERMITTED APPLICATION AREA: ACCORDING TO ENVIROMENTAL CONDITIONS SPECIFIED IN PROJECT-SPECIFIC USER MANUAL.
Zulaessiger Einsatzbereich: Gemaess der im projektspezifischem Benutzerhandbuch definierten Umweltbedingungen.

WIRING HARNESS PLUG:
Kabelbaumstecker:

THE WIRING HARNESS PLUG IS NOT INCLUDED IN DELIVERY.
Der Kabelbaumstecker gehoert nicht zum Lieferumfang.

IT HAS TO BE ASSURED THAT DUE TO MECHANICAL FIXATION THE EXCITATION OF THE WIRING HARNESS IS IN THE SAME SEQUENCE AS THE CONTROL UNIT.
Kabelbaeume sind im Bereich der Anbaustelle des Steuergeraetes mechanisch so abzufangen, dass eine phasengleiche Anregung zu dem Steuergeraetes erfolgt.

ATTENTION
OBSERVE PRECAUTIONS FOR HANDLING
ELECTROSTATIC SENSITIVE DEVICES

Achtung
Handhabungsvorschriften beachten
Elektrostatisch empfindliche Bauelemente

								general tolerances for/Allgemeintoleranzen fuer lin. dim./L.-masse	radii/Radien	angles/Winkel
CUSTOMER NUMBER Kundennummer	CATALOGUE PRODUCT							±.mm	±.mm	±.°
ORDER NUMBER Bestellnummer	F 02U V03 110-01								■	
.	.	.	.	.	.	.	.			.
.	.	.	.	.	.	.	.			.
.	.	.	.	.	.	.	.			.
01	F02UC05217	20210303	REBILO	.	.	672	BEG/MSD			.
Ind.	Change/Aend.	YYYYMMDD	Drawn/Gez.	Checked/Gepr.	Releas./Freig.	BWN	Resp. dept./Verantw. Abt.			Add. info./Zus. info.

Lang./Spr. en/de	Syst. UG	Wght./Gew. ca. 1100 g	BOSCH	CONTROL UNIT STEUERGERAET	MS6.3 EVO MS6.3 EVO		Sheet/Bl. 1 / 1
		Scale/M.stab 1:1	OFFER DRAWING ANGEBOTSZEICHN.	Doc. type AGZ	F 02U A03 110-01	DP/TD 000 01	Ind. Format A1
MNR	.			Repl. for .	.	Repl. by .	.

©Bosch Engineering GmbH. All rights reserved, also regarding any disposal, copying, distribution, exploitation, production, reproduction, publication or rendering available over the Internet of this document or its contents and communication of its contents not permitted without our express consent. Offenlegung, Weitergabe sowie Vervielfältigung dieser Unterlage, Verwertung und Mitteilung ihres Inhalts nicht gestattet ohne unsere ausdrückliche Zustimmung.
©Bosch Engineering GmbH. All rights reserved, also regarding industrial property rights. Use of this document or its contents for industrial property rights, as well as in the event of applications for industrial property rights.

C1/NEW 104.20091 A1